km 457,835

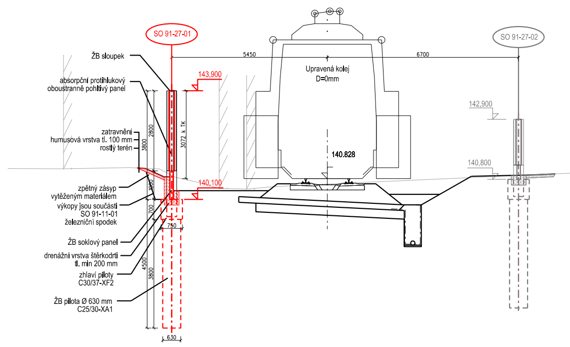
SO 91-27-01
SO 91-27-02
ŽB sloupek
absorpční protihlukový oboustranně pohltivý panel
zatravnění
humusová vrstva tl. 100 mm
rostlý terén
zpětný zásyp vytěženým materiálem
výkopy jsou součástí SO 91-11-01 železniční spodek
ŽB soklový panel
drenážní vrstva štěrkodrti tl. min 200 mm
zhlaví piloty C30/37-XF2
ŽB pilota Ø 630 mm C25/30-XA1
Upravená kolej D=0mm
5450
6700
143,900
140,100
140.828
142,900
140,800
3072 k TK
3800
2800
1000
700
750
4500
3800
630

km 457,900

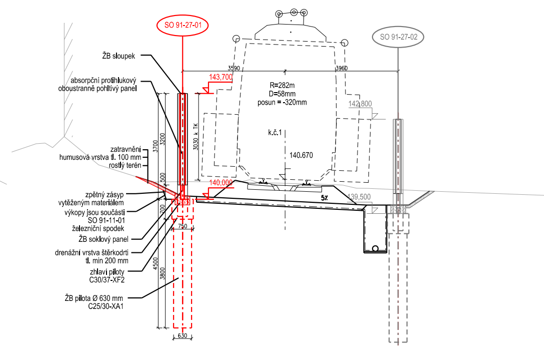
SO 91-27-01
SO 91-27-02
ŽB sloupek
absorpční protihlukový oboustranně pohltivý panel
zatravnění
humusová vrstva tl. 100 mm
rostlý terén
zpětný zásyp vytěženým materiálem
výkopy jsou součástí SO 91-11-01 železniční spodek
ŽB soklový panel
drenážní vrstva štěrkodrti tl. min 200 mm
zhlaví piloty C30/37-XF2
ŽB pilota Ø 630 mm C25/30-XA1
R=282m
D=58mm
posun = -320mm
k.č.1
3590
3960
143,700
140,000
140.670
142,800
139,500
5%
3030 k TK
3700
3200
500
700
750
4500
3800
630

km 457,950

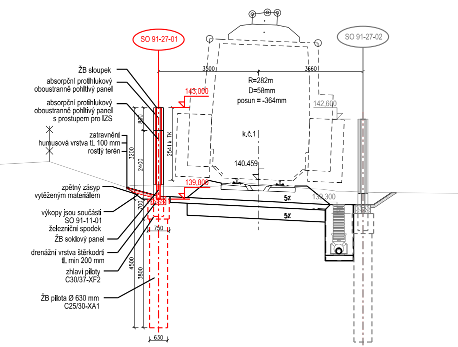
SO 91-27-01
SO 91-27-02
ŽB sloupek
absorpční protihlukový oboustranně pohltivý panel
absorpční protihlukový oboustranně pohltivý panel s prostupem pro IZS
zatravnění
humusová vrstva tl. 100 mm
rostlý terén
zpětný zásyp vytěženým materiálem
výkopy jsou součástí SO 91-11-01 železniční spodek
ŽB soklový panel
drenážní vrstva štěrkodrti tl. min 200 mm
zhlaví piloty C30/37-XF2
ŽB pilota Ø 630 mm C25/30-XA1
R=282m
D=58mm
posun = -364mm
k.č.1
3500
3660
143,000
139,800
140.459
142,600
139,300
5%
5%
2541 k TK
3200
800
2400
700
750
4500
3800
630

km 458,035

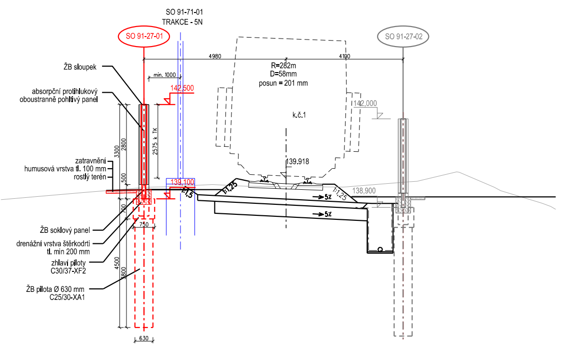
SO 91-71-01
TRAKCE - 5N
SO 91-27-01
SO 91-27-02
ŽB sloupek
absorpční protihlukový oboustranně pohltivý panel
zatravnění
humusová vrstva tl. 100 mm
rostlý terén
ŽB soklový panel
drenážní vrstva štěrkodrti tl. min 200 mm
zhlaví piloty C30/37-XF2
ŽB pilota Ø 630 mm C25/30-XA1
R=282m
D=58mm
posun = 201 mm
k.č.1
4980
4100
min. 1000
142,500
139,100
139.918
142,000
138,900
1:1,25
1:1,5
1:1,25
5%
5%
2575 k TK
3300
2800
500
700
750
4500
3800
630

km 457,855

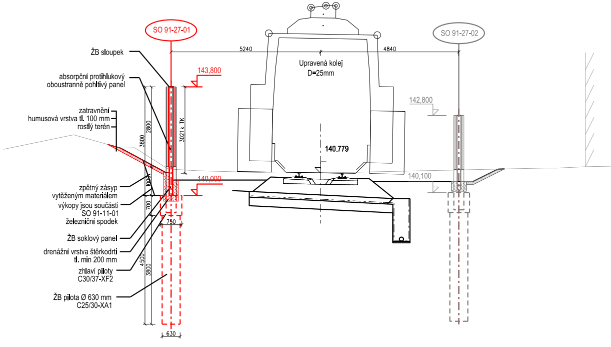
SO 91-27-01
SO 91-27-02
ŽB sloupek
absorpční protihlukový oboustranně pohltivý panel
zatravnění
humusová vrstva tl. 100 mm
rostlý terén
zpětný zásyp vytěženým materiálem
výkopy jsou součástí SO 91-11-01 železniční spodek
ŽB soklový panel
drenážní vrstva štěrkodrti tl. min 200 mm
zhlaví piloty C30/37-XF2
ŽB pilota Ø 630 mm C25/30-XA1
Upravená kolej D=25mm
5240
4840
143,800
140,000
140.779
142,800
140,100
3021 k TK
3800
2800
1000
700
750
4500
3800
630

PŘÍČNÝ ŘEZ V MÍSTĚ ÚNIKU
km 457,935

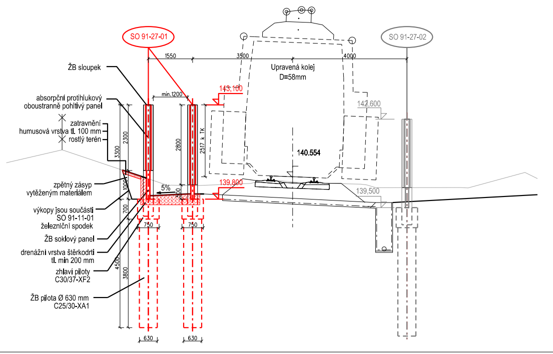
SO 91-27-01
SO 91-27-02
ŽB sloupek
absorpční protihlukový oboustranně pohltivý panel
zatravnění
humusová vrstva tl. 100 mm
rostlý terén
zpětný zásyp vytěženým materiálem
výkopy jsou součástí SO 91-11-01 železniční spodek
ŽB soklový panel
drenážní vrstva štěrkodrti tl. min 200 mm
zhlaví piloty C30/37-XF2
ŽB pilota Ø 630 mm C25/30-XA1
Upravená kolej D=58mm
1550
3500
4000
min.1200
143,100
139,800
140.554
142,600
139,500
5%
2517 k TK
3300
2300
2800
1000
500
700
750
750
4500
3800
630
630

km 458,000

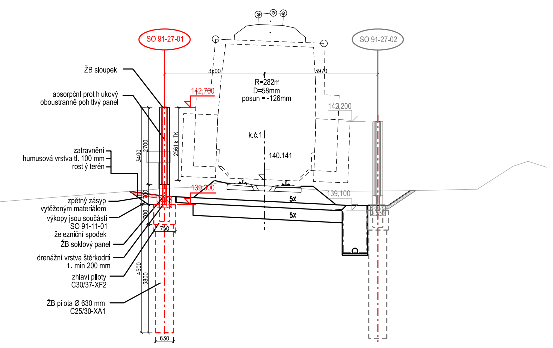
SO 91-27-01
SO 91-27-02
ŽB sloupek
absorpční protihlukový oboustranně pohltivý panel
zatravnění
humusová vrstva tl. 100 mm
rostlý terén
zpětný zásyp vytěženým materiálem
výkopy jsou součástí SO 91-11-01 železniční spodek
ŽB soklový panel
drenážní vrstva štěrkodrti tl. min 200 mm
zhlaví piloty C30/37-XF2
ŽB pilota Ø 630 mm C25/30-XA1
R=282m
D=58mm
posun = -126mm
k.č.1
3500
3970
142,700
139,300
140.141
142,200
139,100
5%
5%
2561 k TK
3400
2700
700
700
750
4500
3800
630

POZNÁMKY:

1. PODZEMNÍ ČÁST SOKLOVÉHO PANELU BUDE OPATŘENA JEDNOU VRSTVOU ASFALTOVÉHO PENETRAČNÍHO LAKU A DVĚMA VRSTVAMI ASFALTOVÉHO HYDROIZOLAČNÍHO NÁTĚRU DO VÝŠKY 100 MM NAD UPRAVENÝ TERÉN.

2. MATERIÁLOVÉ ŘEŠENÍ ABSORPČNÍCH PANELŮ PHS BUDE URČENO V PRŮBĚHU VÝBEROVÉHO ŘÍZENÍ.
PRVKY PROTIHLUKOVÝCH STĚN MUSÍ BÝT ROZMĚROVĚ STÁLÉ A SPLŇOVAT POŽADAVKY
NA FUNKČNOST STĚNY Z HLEDISKA ZÁVĚRŮ AKUSTICKÉ STUDIE, ŽIVOTNOSTI, MINIMALIZACI ÚDRŽBY
POVRCHOVÉ ÚPRAVY A ESTETIČNOSTI VZHLEDU. POUŽITÉ PANELY MUSÍ ZARUČOVAT DOSTATEČNOU
NEPRŮZVUČNOST, POŽÁRNÍ ODOLNOST A OBOUSTRANNOU POHLTIVOST V KATEGORII A3 (-8dB) DLE ČSN EN 1738-1.
V NÁVRHU PHS PRO ÚČELY ZPRACOVÁNÍ PROJEKTOVÉ DOKUMENTACE A ROZPOČTU STAVBY
SE POČÍTALO S BETONOVÝMI VÝROBKY

Autorizační razítko:

Číslo soupravy:

VÝŠKOVÝ SYSTÉM Bpv

SOUŘADNICOVÝ SYSTÉM S-JTSK

Číslo změny:	Obsah změny:	Datum změny:
01	-	-
02	-	-
03	-	-

Objednatel:

SPRÁVA ŽELEZNIČNÍ
DOPRAVNÍ CESTY

Správa železniční dopravní cesty, s.o.
Dlážděná 1003/7, 110 00 Praha 1

Stavební správa západ
Sokolovská 278/1955, 190 00 Praha 9

Zhotovitel: Účastníci Společnosti "SP + SEU Děčín - Prostřední Žleb DSP"

SUDOP PRAHA
SUDOP EU

Zhotovitel části:

SUDOP EU

SUDOP EU a.s.
Olšanská 1a, 130 80 Praha 3
tel.: +420 267 094 305
e-mail: info@sudopeu.cz

Hlavní inženýr projektu:
ING. MARTIN VLASÁK

Garant profese:
-

Středisko:
PROJEKTOVÉ STŘEDISKO ÚSTÍ NAD LABEM

Vedoucí střediska:	Odpovědný projektant SO, IO, PS:	Vypracoval:	Kontroloval:
ING. MIROSLAV VÁŇA	ING. JANA PTÁČKOVÁ	MENG. LJUDMILA MATOUŠOVÁ	ING. JANA PTÁČKOVÁ

Název akce:
OPTIMALIZACE TRAŤ. ÚSEKU DĚČÍN VÝCHOD (mimo) - DĚČÍN-PROSTŘEDNÍ ŽLEB (mimo)

Číslo smlouvy: 18-342.209

Projektový stupeň: DSP+PDPS

Část:
PROTIHLUKOVÉ OBJEKTY
SO 91-27-01 Děčín východ - Děčín Prostřední Žleb,
protihluková stěna vlevo km 457,724 - 458,044

Datum: 12/2019

Číslo části: D.2.1.10.1

Název přílohy:
VZOROVÉ A CHARAKTERISTICKÉ PŘÍČNÉ ŘEZY

Měřítko: 1 : 100

Počet formátů: 8 x A4

Číslo přílohy: 5

DOKUMENT LZE UŽÍVAT POUZE VE SMYSLU PŘÍSLUŠNÉ SMLOUVY O DÍLO. ŽÁDNÁ JEHO ČÁST NEMŮŽE BÝT DLE ZÁKONA č.121/2000 Sb. KOPÍROVÁNA NEBO JINÝM ZPŮSOBEM ROZŠIŘOVÁNA BEZ SOUHLASU SUDOP PRAHA a.s.

km 457,725

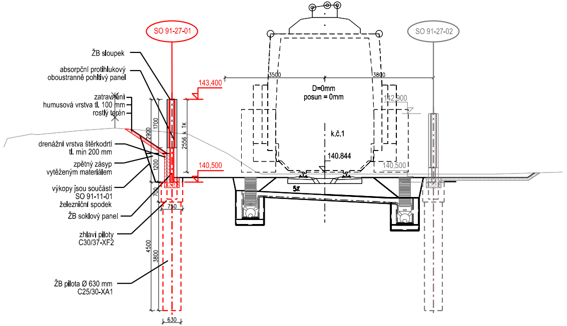
SO 91-27-01
SO 91-27-02
ŽB sloupek
absorpční protihlukový oboustranně pohltivý panel
zatravnění
humusová vrstva tl. 100 mm
rostlý terén
drenážní vrstva štěrkodrti tl. min 200 mm
zpětný zásyp vytěženým materiálem
výkopy jsou součástí SO 91-11-01 železniční spodek
ŽB soklový panel
zhlaví piloty C30/37-XF2
ŽB pilota Ø 630 mm C25/30-XA1
143,400
140,500
3500
3800
D=0mm
posun = 0mm
142,900
k.č.1
140.844
140,500
5‰
1700
2900
1200
700
2556 k TK
750
4500
3800
630

km 457,770

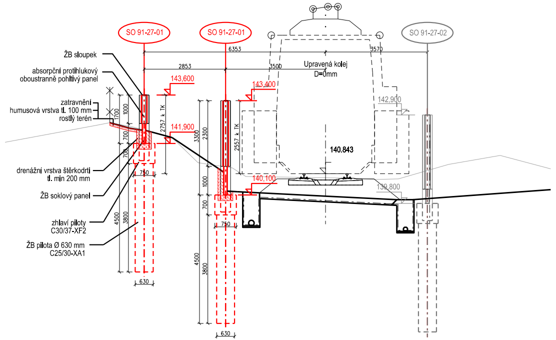
SO 91-27-01
SO 91-27-01
SO 91-27-02
ŽB sloupek
absorpční protihlukový oboustranně pohltivý panel
zatravnění
humusová vrstva tl. 100 mm
rostlý terén
drenážní vrstva štěrkodrti tl. min 200 mm
ŽB soklový panel
zhlaví piloty C30/37-XF2
ŽB pilota Ø 630 mm C25/30-XA1
6353
2853
3500
3570
Upravená kolej
D=0mm
143,600
143,400
141,900
140,100
142,900
139,800
140.843
2757 k TK
2557 k TK
1700
1000
700
750
4500
3800
630
3300
2300
1000
700
750
4500
3800
630

km 457,790

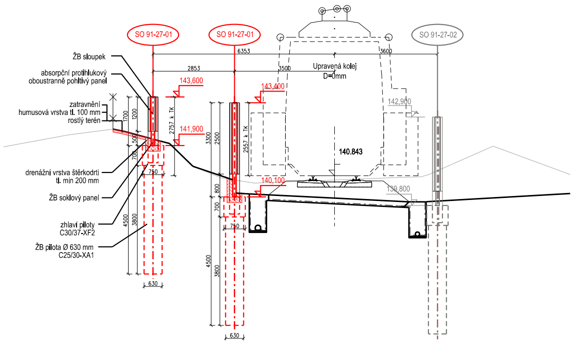
SO 91-27-01
SO 91-27-01
SO 91-27-02
ŽB sloupek
absorpční protihlukový oboustranně pohltivý panel
zatravnění
humusová vrstva tl. 100 mm
rostlý terén
drenážní vrstva štěrkodrti tl. min 200 mm
ŽB soklový panel
zhlaví piloty C30/37-XF2
ŽB pilota Ø 630 mm C25/30-XA1
6353
2853
3500
3600
Upravená kolej
D=0mm
143,600
143,400
141,900
140,100
142,900
139,800
140.843
2757 k TK
2557 k TK
1700
1200
500
700
750
4500
3800
630
3300
2500
800
700
750
4500
3800
630

km 457,750

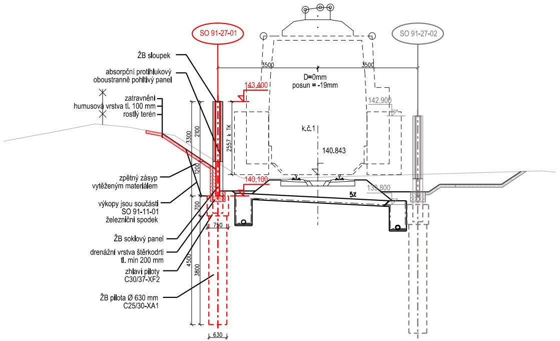
SO 91-27-01
SO 91-27-02
ŽB sloupek
absorpční protihlukový oboustranně pohltivý panel
zatravnění
humusová vrstva tl. 100 mm
rostlý terén
zpětný zásyp vytěženým materiálem
výkopy jsou součástí SO 91-11-01 železniční spodek
ŽB soklový panel
drenážní vrstva štěrkodrti tl. min 200 mm
zhlaví piloty C30/37-XF2
ŽB pilota Ø 630 mm C25/30-XA1
3500
3500
D=0mm
posun = -19mm
143,400
140,100
142,900
139,800
k.č.1
140.843
5‰
2557 k TK
3300
2100
1200
700
750
4500
3800
630

km 457,780

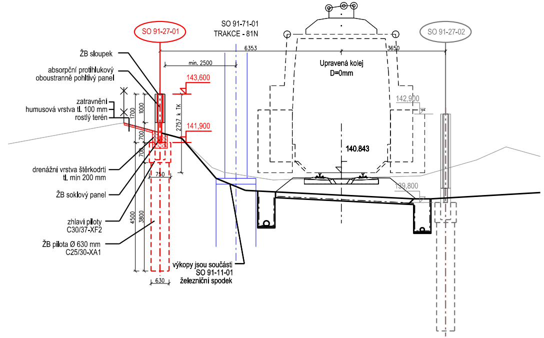
SO 91-27-01
SO 91-27-02
SO 91-71-01
TRAKCE - 81N
ŽB sloupek
absorpční protihlukový oboustranně pohltivý panel
zatravnění
humusová vrstva tl. 100 mm
rostlý terén
drenážní vrstva štěrkodrti tl. min 200 mm
ŽB soklový panel
zhlaví piloty C30/37-XF2
ŽB pilota Ø 630 mm C25/30-XA1
výkopy jsou součástí SO 91-11-01 železniční spodek
6353
3650
min. 2500
Upravená kolej
D=0mm
143,600
141,900
142,900
139,800
140.843
2757 k TK
1700
1000
700
750
4500
3800
630

km 457,800

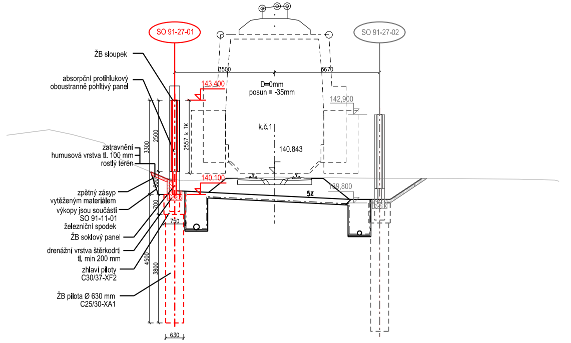
SO 91-27-01
SO 91-27-02
ŽB sloupek
absorpční protihlukový oboustranně pohltivý panel
zatravnění
humusová vrstva tl. 100 mm
rostlý terén
zpětný zásyp vytěženým materiálem
výkopy jsou součástí SO 91-11-01 železniční spodek
ŽB soklový panel
drenážní vrstva štěrkodrti tl. min 200 mm
zhlaví piloty C30/37-XF2
ŽB pilota Ø 630 mm C25/30-XA1
3500
3670
D=0mm
posun = -35mm
143,400
140,100
142,900
139,800
k.č.1
140.843
5‰
2557 k TK
3300
2500
800
700
750
4500
3800
630